# 第43回　中信杯全京都学童軟式野球　春季大会

抽　選　平成26年3月8日
変　更　平成26年3月26日
変　更　平成26年3月30日

| 優勝 | 準優勝 |
|---|---|
| 福井少年野球クラブ | 小野エースクラブ |

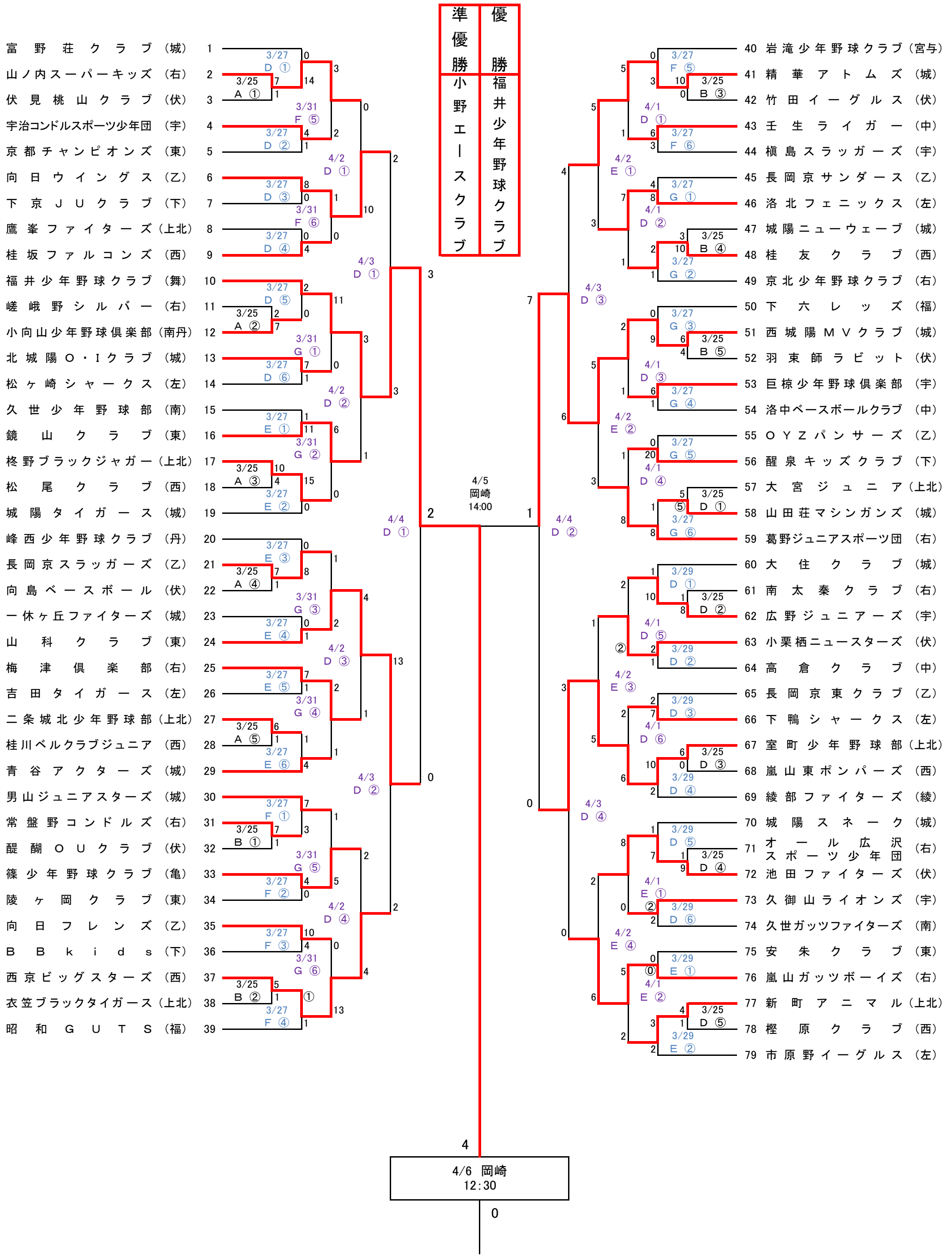

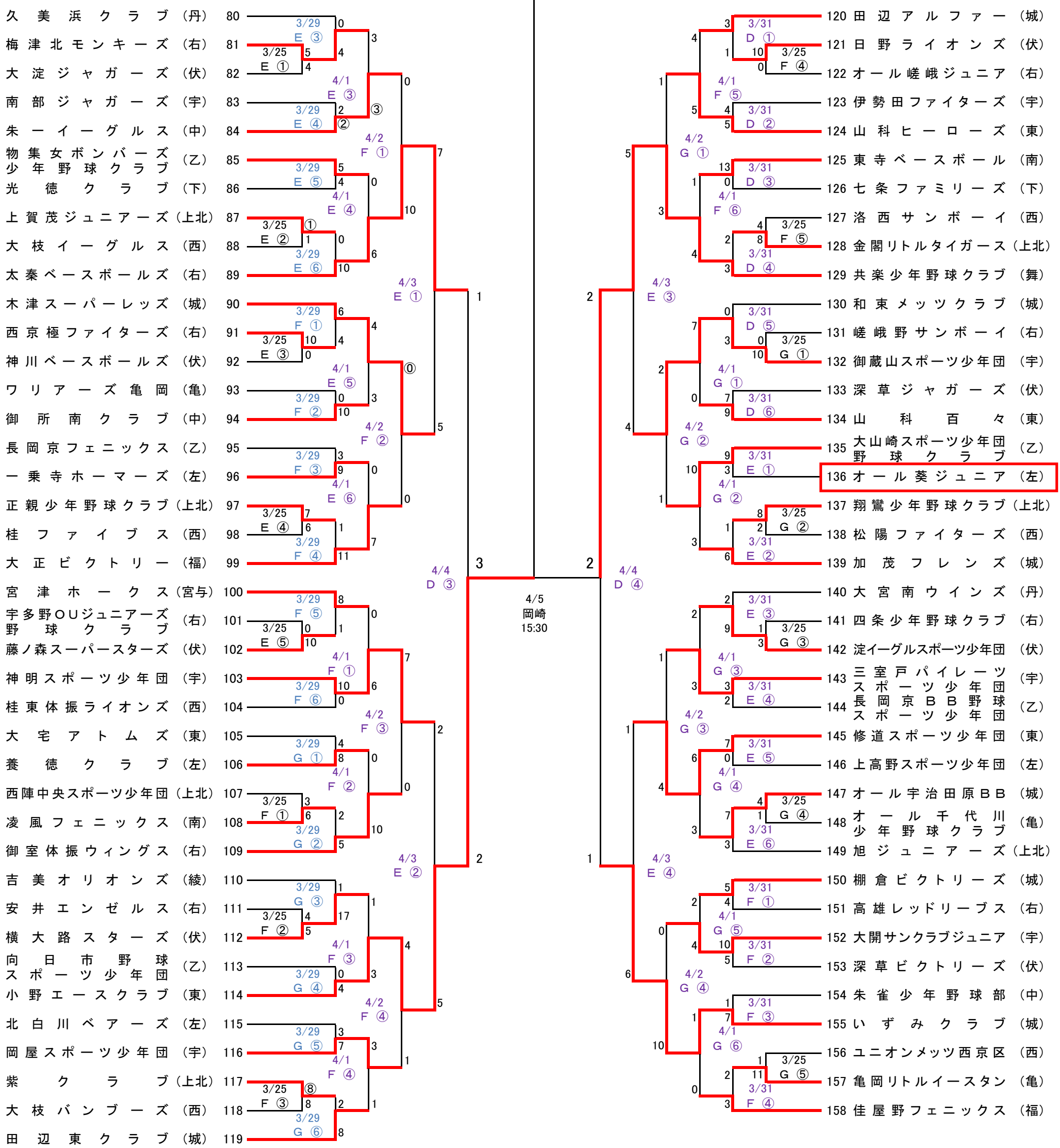


【球　場】A･B･C＝殿田グラウンド　　D･E･F･G＝横大路グラウンド　岡崎＝岡崎公園野球場

【試合開始予定時刻】①8:00 ②9:30 ③11:00 ④12:30 ⑤14:00 ⑥15:30

※ 雨天中止の連絡はいたしませんので、責任者が連盟へお問い合わせください。

携帯電話①090-3942-6550　②090-3942-8660　京都軟式野球連盟 075-671-6644（平日のみ）

※ 殿田グラウンドには駐車場の余裕がありませんので、地下鉄・バス等をご利用ください。（違法駐車は周辺住民の方の迷惑になり、大会運営にも支障をたすことにもなりますので、ぜひともご協力ください。）