第26回南区会長旗争奪夏季大会
第20回下京・南支部長杯争奪大会
第19回京都洛南ライオンズクラブ旗争奪大会
第17回読売新聞社杯争奪大会

南区少年野球振興会
（2013／6／9最終版）

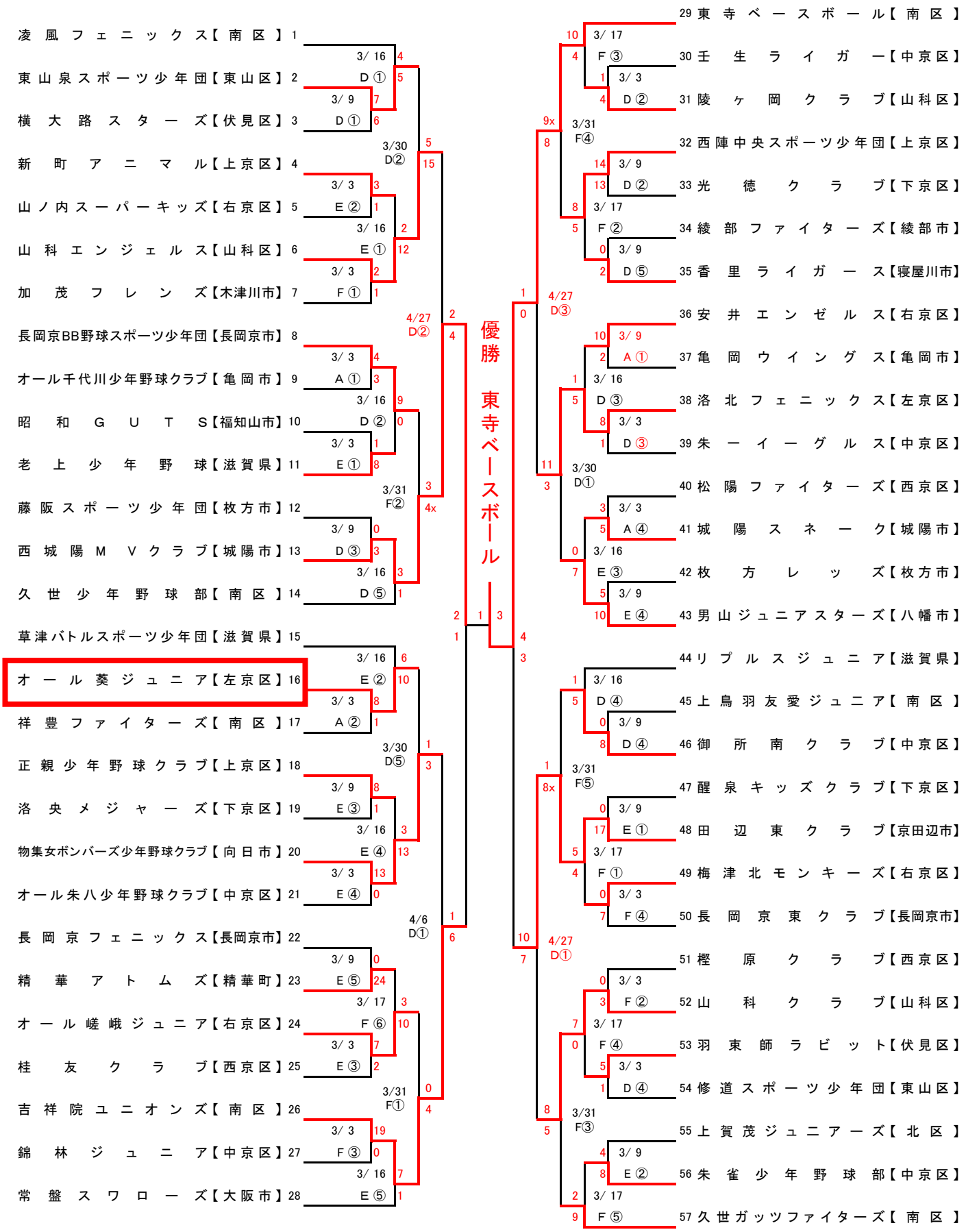

準優勝　西城陽MVクラブ

第三位　田辺東クラブ・吉祥院ユニオンズ