【 学童Aの部 】

第28回南区会長杯争奪争奪選手権大会
第22回下京・南支部理事長旗争奪大会
第28回城南少年野球親睦旗旗争奪大会

南区少年野球振興会
（2015／10／11版）

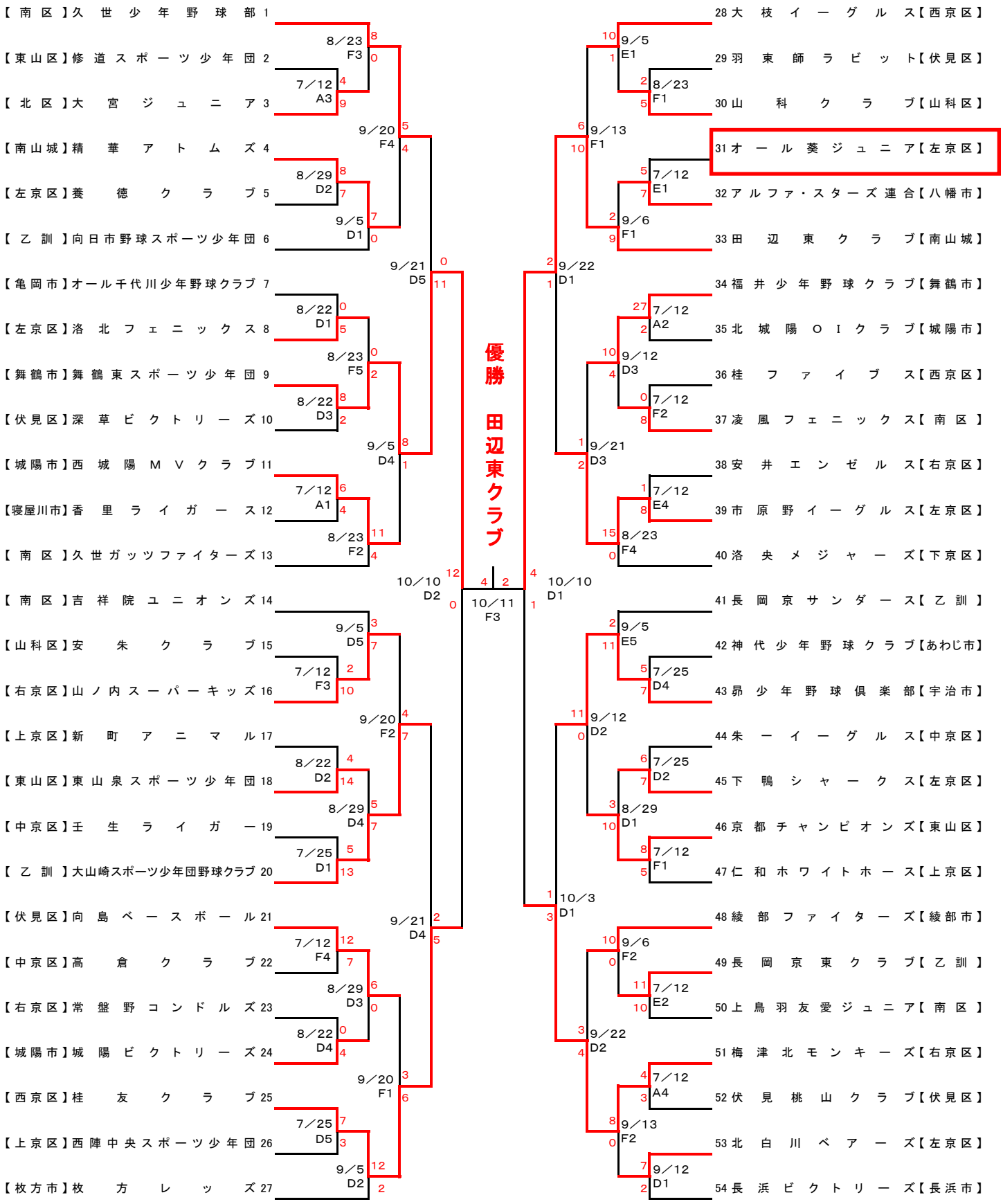

準優勝　舞鶴東スポーツ少年団
第三位　桂友クラブ・梅津北モンキーズ